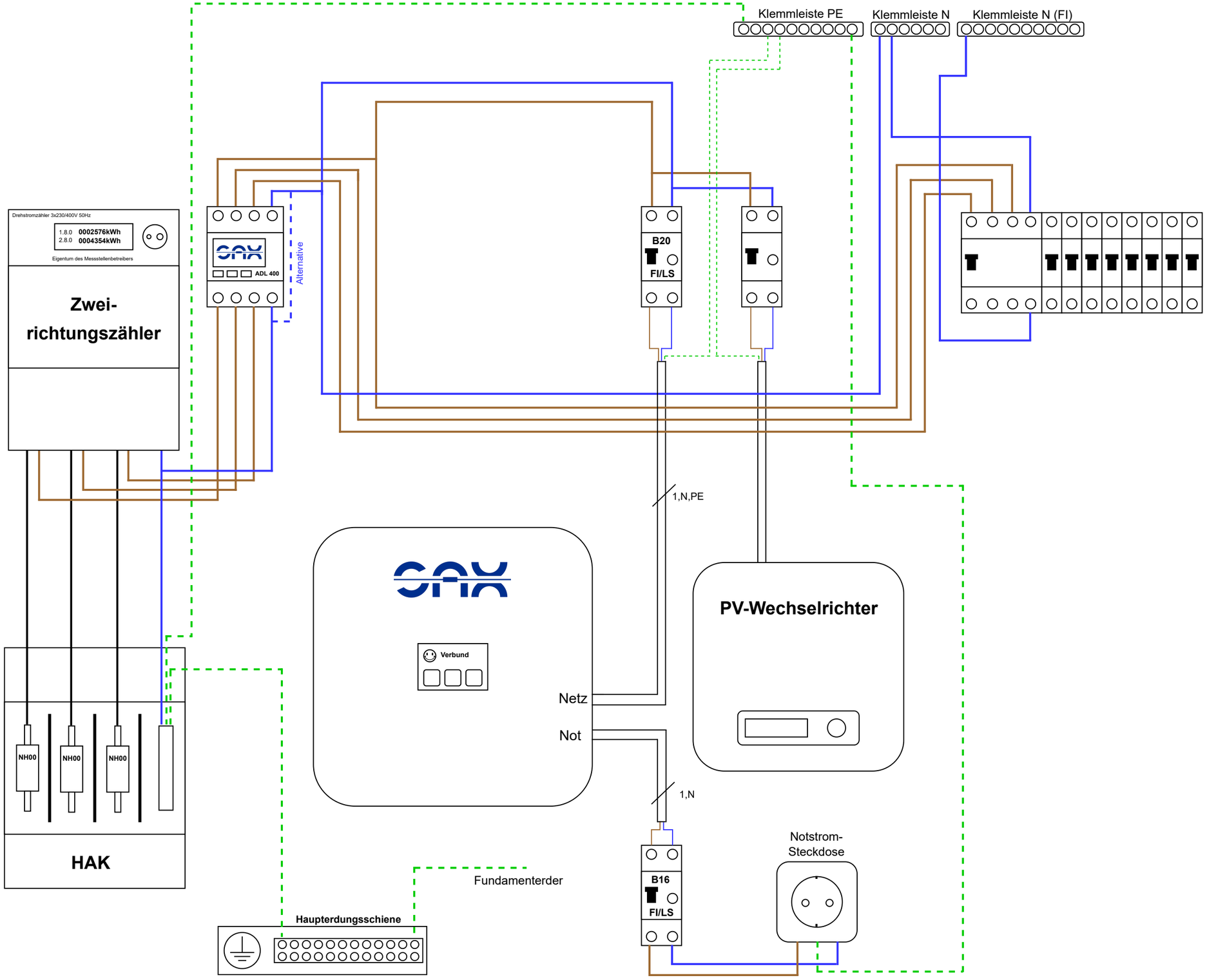Anschlussschema Ersatzstromversorgung SAX Homespeicher im TN-S Netz